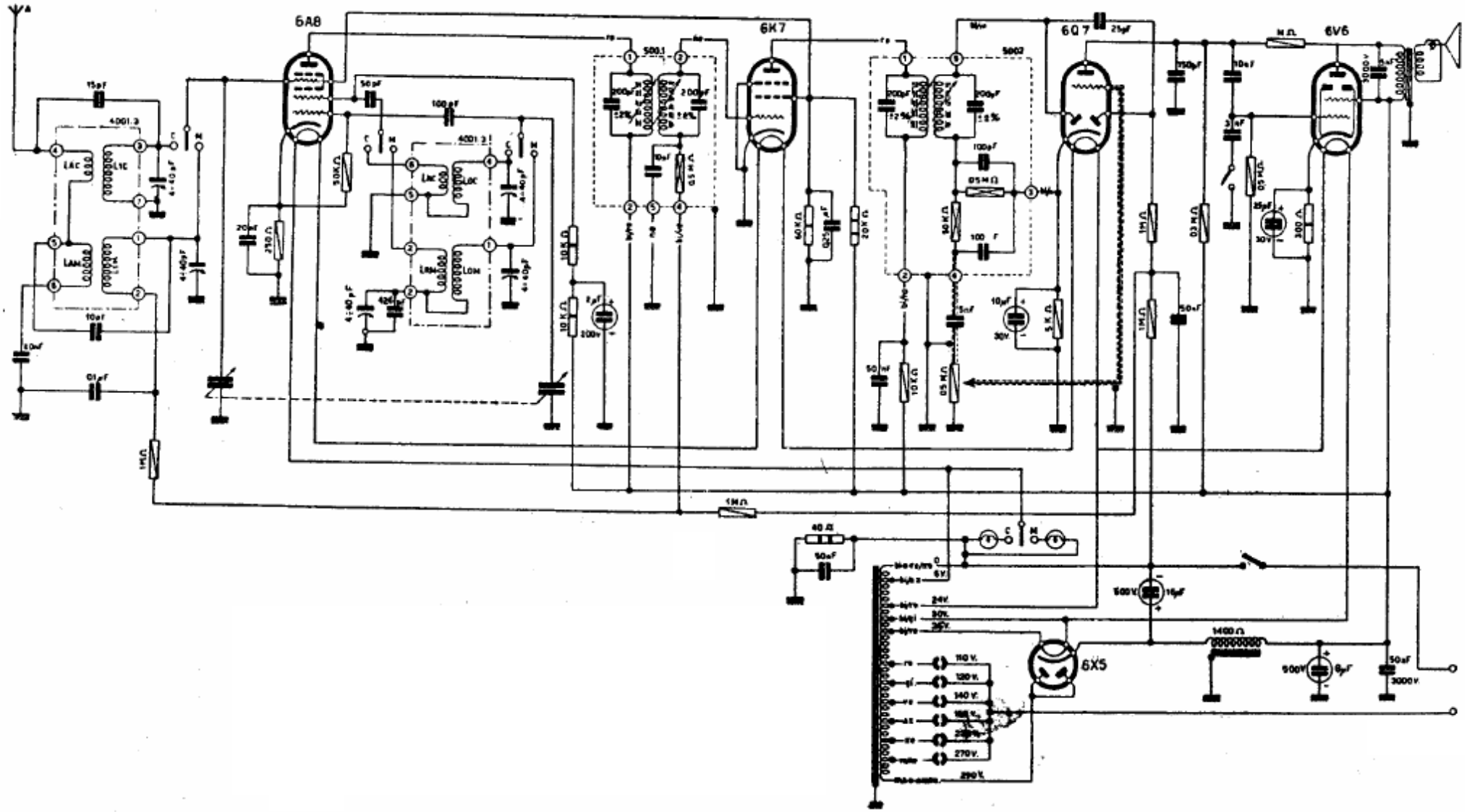

SIARE RADIO - Mod. 11 - Gamma onde medie e corte. Potenza d'uscita circa 3 watt. Media frequenza: 467 kc/s. (n indica 1000). Alimentazione ad autotrasformatore. Produzione 1945.